CITTA' DI AVIGLIANA

REGIONE PIEMONTE **PROVINCIA di TORINO**

VARIANTE n.3
AL PIANO PARTICOLAREGGIATO

"Completamento area industriale Ferriere"

ES.V3.TAV.8B OPERE DI URBANIZZAZIONE
in sub-ambito Ad1 AREA VERDE ATTREZZATA

TAV. ES8B

PROGETTO ESECUTIVO
ATTIVITA' SOMMINISTRAZIONE CIBI E BEVANDE
E SERVIZI IGIENICI
PIANTA, PARTICOLARI COSTRUTTIVI - scala 1:50 1:20

studio professionale arch. massimiliano colucci
S.S. 24 Km 16.200 - 10091 Alpignano - Tel. +039-11-9671100 e-mail:habilat.alpignano@libero.it
habilat architettura
progettazione civile e industriale
direzione lavori
strutture
prevenzione incendi
sicurezza cantieri

PROGETTISTA :	Collaboratori :
Arch. Massimiliano Colucci	Arch. Maurizio Bernardi Geom. Giacinta Salvatore

SOGGETTO RICHIEDENTE :

AZIMUT YACHTS — AZIMUT-BENETTI S.p.A.
Via Martin Luther King, 9/11
10051 AVIGLIANA (TO)

IL SINDACO **IL RESPONSABILE DEL PROCEDIMENTO**

IL SEGRETARIO COMUNALE

3 MAGGIO 2019 **Rev. 24**

variante 3-2019_pp+sec_riva_fabbricaiserv24.dwg

KAYPLAN

PARTICOLARE
SPAZI CHIUSI
attività di somministrazione
servizi igienici

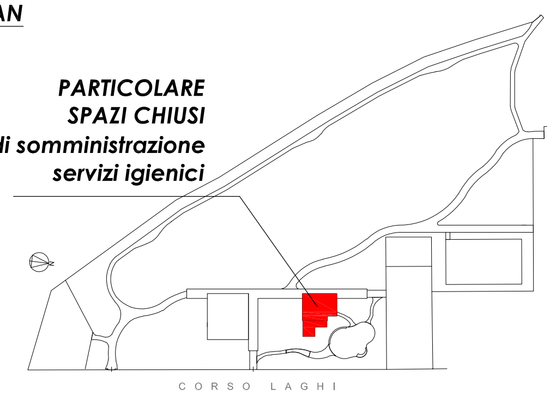

PIANTA - ATTIVITA' SOMMINISTRAZIONE CIBI E BEVANDE - SERVIZI IGIENICI
scala 1:50

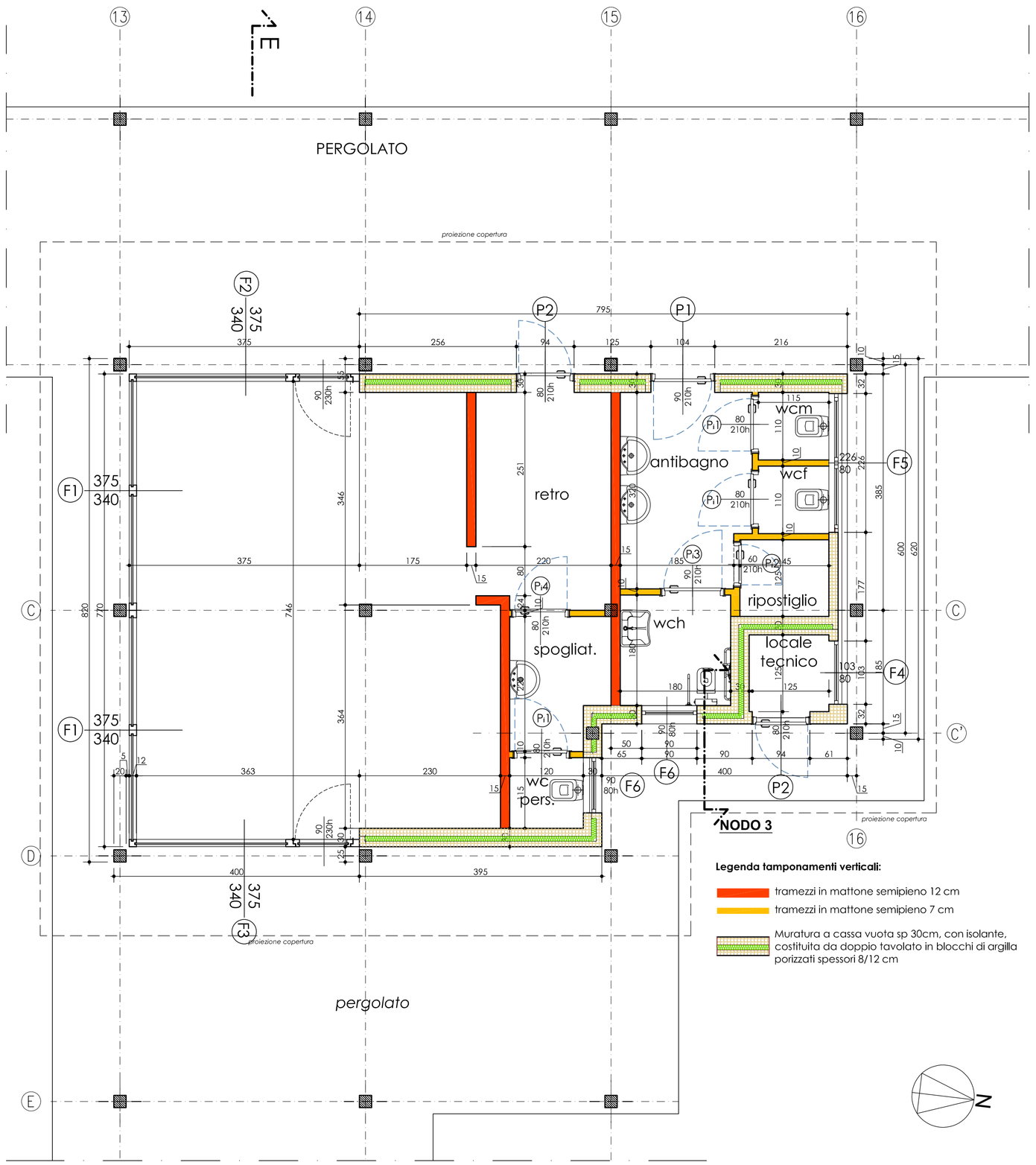

Legenda tamponamenti verticali:

- tramezzi in mattone semipieno 12 cm
- tramezzi in mattone semipieno 7 cm
- Muratura a cassa vuota sp 30cm, con isolante, costituita da doppio tavolato in blocchi di argilla porizzati spessori 8/12 cm

SEZIONE E-E
scala 1:50

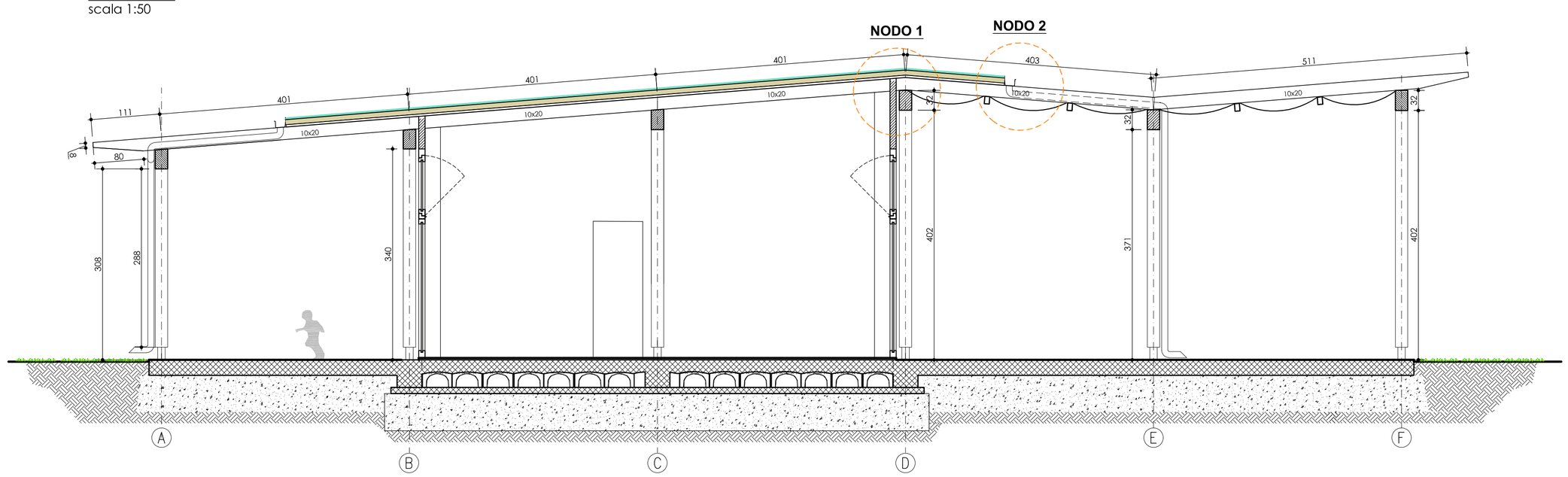

PARTICOLARI NODI CHIOSCO-SERVIZI IGIENICI
scala 1:20

NODO 1

PARTICOLARE SERRAMENTO CHIOSCO:

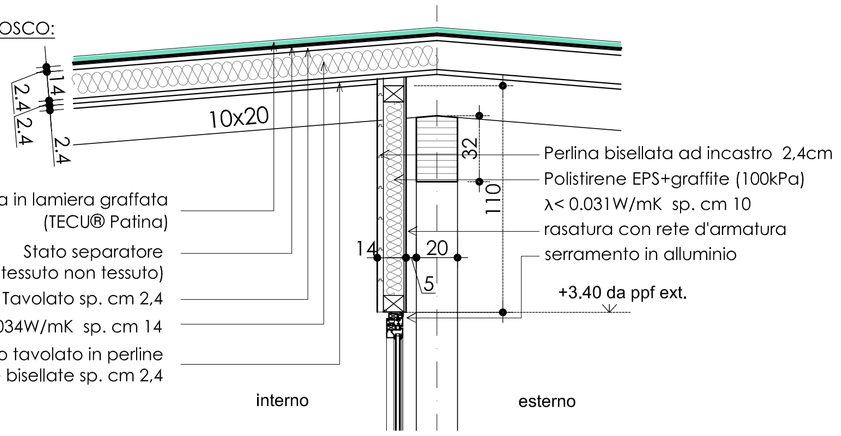

NODO 2

PARTICOLARE GRONDAIA CHIOSCO:
scala 1:20

copertura non coibentata

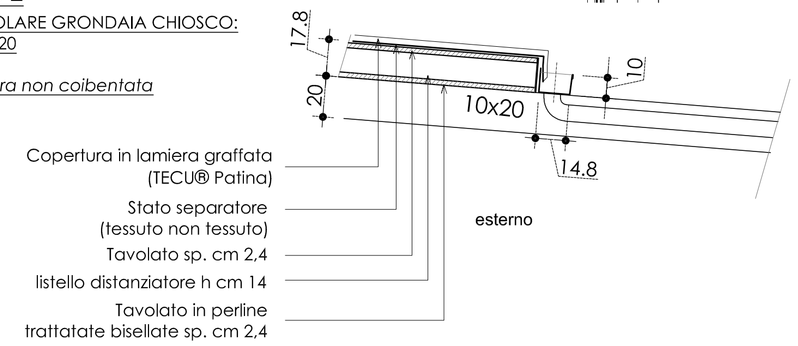

NODO 3

PARTICOLARE COPERTURA CHIOSCO:

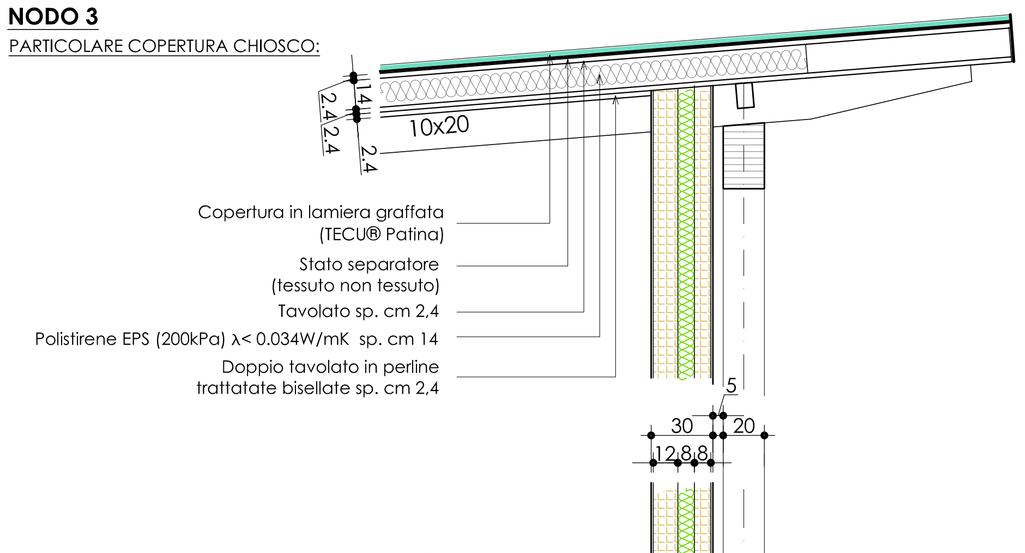

STARTIGRAFIA PAVIMENTO CHIOSCO E SERVIZI IGIENICI:

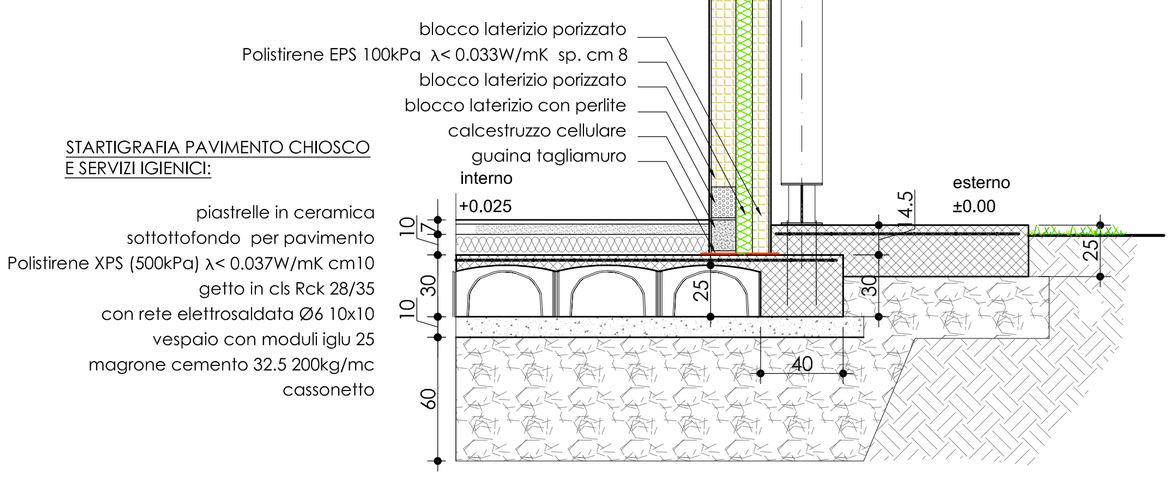
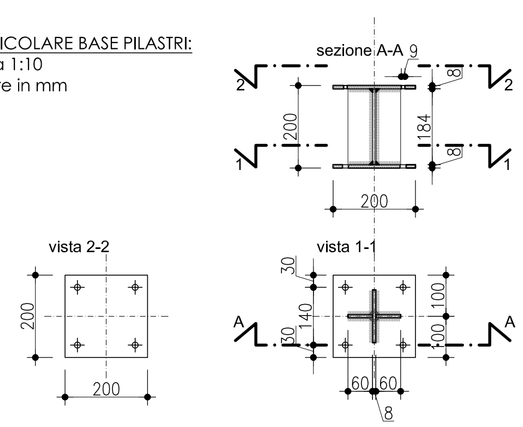
PARTICOLARE BASE PILASTRI:
scala 1:10
misure in mm